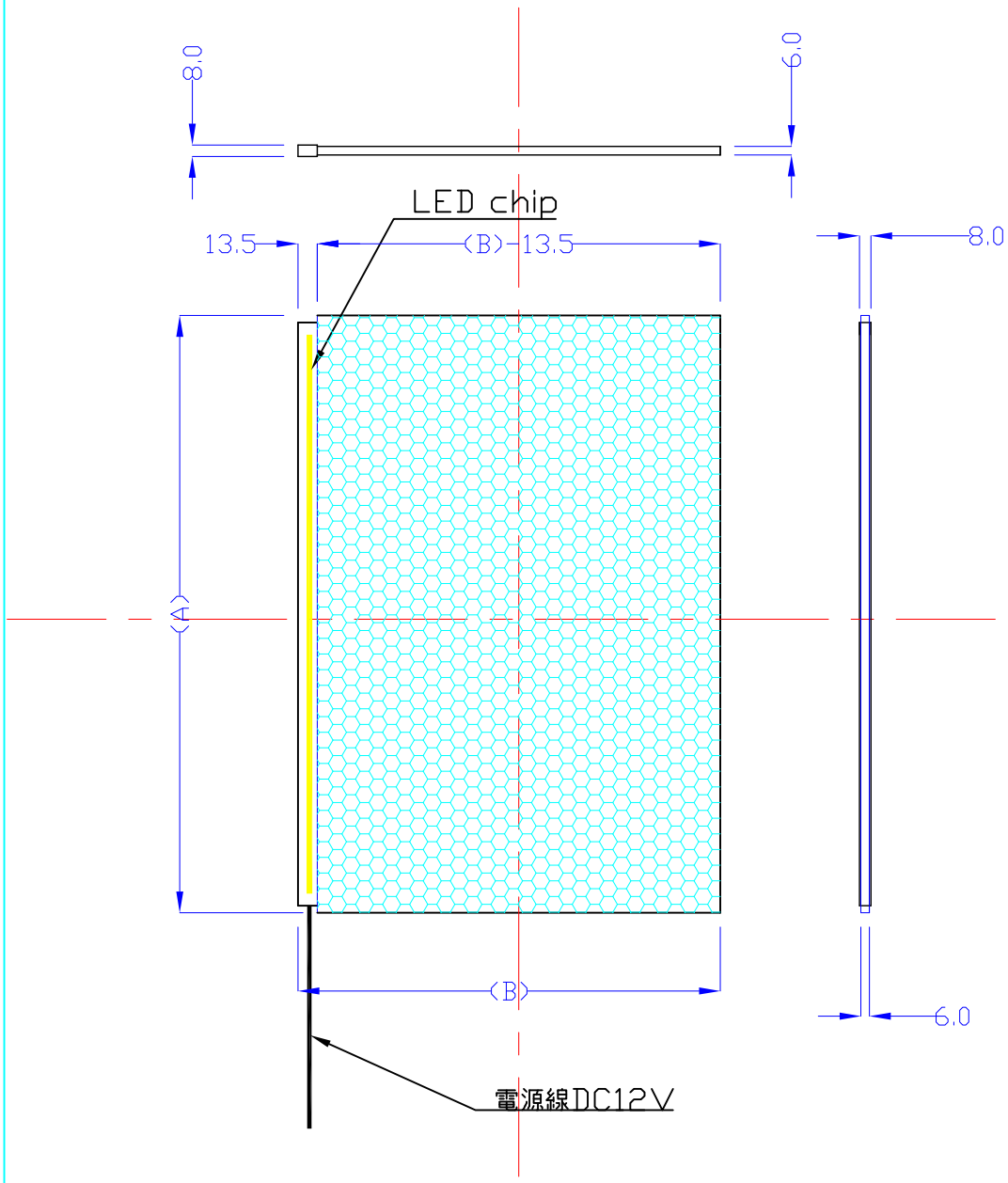

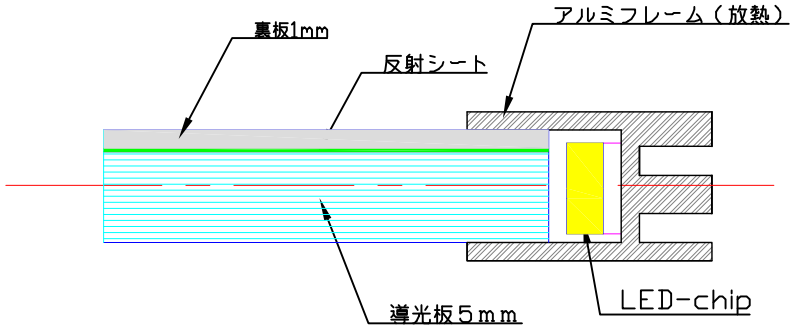

品　番	外　寸	内　寸	重量	LUX
A4-L1116-LS8	297×210×8	283×210	0.7kg	3000
A3-L1116-LS8	420×297×8	420×283	1.1kg	3000
B4-L1113-4S8	364×257×8	350×257	0.9kg	2900
B3-L1113-4S8	515×364×8	515×350	1.5kg	2900
900*300-L1116-LS8	900×300×8	900×286	2.2kg	3000
1200*300-L1116-LS8	1200×300×8	1200×286	2.8kg	3000
1500*300-L1116-LS8	1500×300×8	1500×286	3.4kg	3000
900*400-L1113-LS8	900×400×8	900×386	2.9kg	2600
1200*400-L1113-LS8	1200×400×8	1200×386	3.7kg	2600
1500*400-L1113-LS8	1500×400×8	1500×386	4.5kg	2600

ＬＥＤライトシート－ＬＳ８型	A4 1/5	Lumitechno co.,Ltd